LISTWY ROLKOWE

CECHY:

- część nośna - 0,8 mm,
- maksymalna długość listwy - 4500 mm,
- dostępne w kolorze czarnym ESD lub szarym,
- niezależnie od toru, każda rolka ma nośność do 40 kg ładunku pionowego,
- dla listew ESD współczynnik oporu przepływu wynosi 28,8 Ω/cm^2.

5

Listwa rolkowa z rolką dzieloną P=16,5 mm

CECHY:
- waga produktu: 0,834 kg /m,
- zalecane nachylenie 2,5%, w zależności od rodzaju pojemnika.

ZASTOSOWANIE:
- transport grawitacyjny o łagodnym nachyleniu małych pojemników z podstawą użebrowaną lub nieregularną,
- komunikacja między stanowiskami pracy,
- zaopatrzenie stołów montażowych,
- transport materiałów w maszynach,
- maksymalna powierzchnia kontaktu z rolkami.

Kolor	Nr katalogowy - podział P=16,5 mm
szary	**8 510 000**

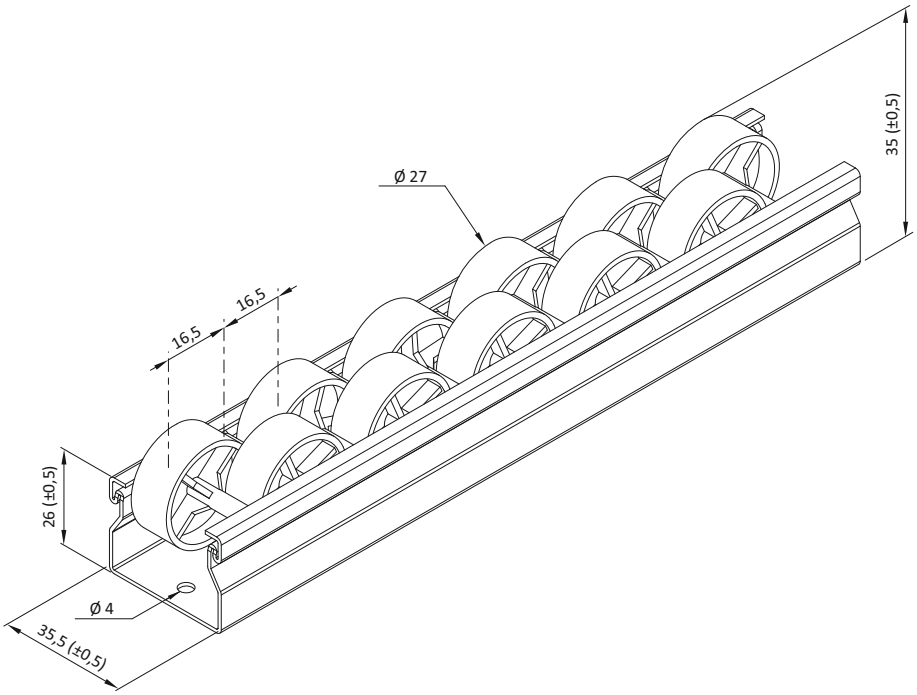

Listwa rolkowa standardowa P=33 mm

Kolor	Nr katalogowy - podział P=33 mm
szary	**8 510 001**
czarny ESD	**8 510 002**

CECHY:
- odległość między osiami 33 mm,
- waga produktu: 0,823 kg/m,
- waga produktu ESD: 0,886 kg/m,
- zalecane nachylenie 3,5%, w zależności od rodzaju pojemnika.

ZASTOSOWANIE:
- transport grawitacyjny wszystkich rodzajów pojemników,
- komunikacja między stanowiskami pracy,
- zaopatrzenie stołów montażowych,
- transport materiałów w maszynach.

ZASTOSOWANIE DLA ESD:
- elektronika – zapewnienie, że właściwości osprzętu elektronicznego takiego jak mikrochipy i płyty elektroniczne, nie zmieniły się pod wpływem elektryczności statycznej powstałej podczas manipulacji,
- motoryzacja – w celu uniknięcia detonacji kwasu siarkowego, z powodu iskry powstałej z elektryczności statycznej podczas procesu transportu, dostawy i/lub manipulacji akumulatorów samochodowych,
- logistyka - unikanie sklejania się ze sobą części z tworzywa, w przypadku gdy dojdzie do skumulowania elektryczności statycznej,
- personel - poprawa warunków pracy, poprzez wyeliminowanie wyładowań elektrostatycznych.

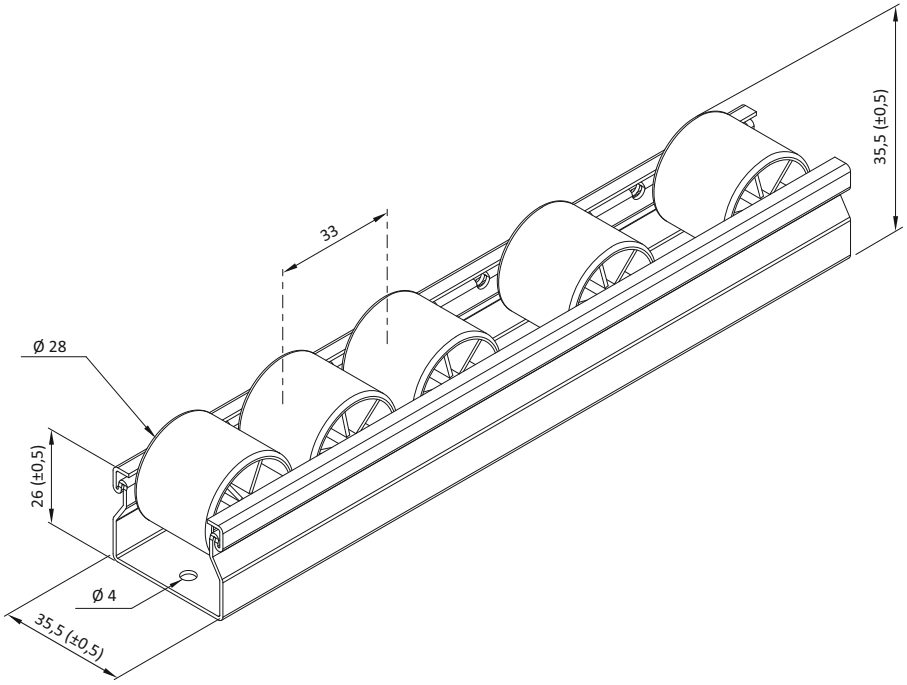

Listwa rolkowa z rolką z kołnierzem, P=50 mm

Kolor	Nr katalogowy - podział P=50 mm
szary	**8 510 003**
czarny ESD	**8 510 004**

CECHY:
- kołnierz boczny prowadzący elementy sztywne,
- waga produktu: 0,775 kg/m,
- waga produktu ESD: 0,815 kg/m,
- zalecane nachylenie 3,5%, w zależności od rodzaju pojemnika.

ZASTOSOWANIE:
- transport grawitacyjny wszystkich rodzajów pojemników,
- komunikacja między stanowiskami pracy,
- zaopatrzenie stołów montażowych,
- transport materiałów w maszynach.

ZASTOSOWANIE DLA ESD:
- elektronika – zapewnienie, że właściwości osprzętu elektronicznego takiego jak mikrochipy i płyty elektroniczne, nie zmieniły się pod wpływem elektryczności statycznej powstałej podczas manipulacji,
- motoryzacja – w celu uniknięcia detonacji kwasu siarkowego, z powodu iskry powstałej z elektryczności statycznej podczas procesu transportu, dostawy i/lub manipulacji akumulatorów samochodowych,
- logistyka - unikanie sklejania się ze sobą części z tworzywa, w przypadku gdy dojdzie do skumulowania elektryczności statycznej,
- personel - poprawa warunków pracy, poprzez wyeliminowanie wyładowań elektrostatycznych.

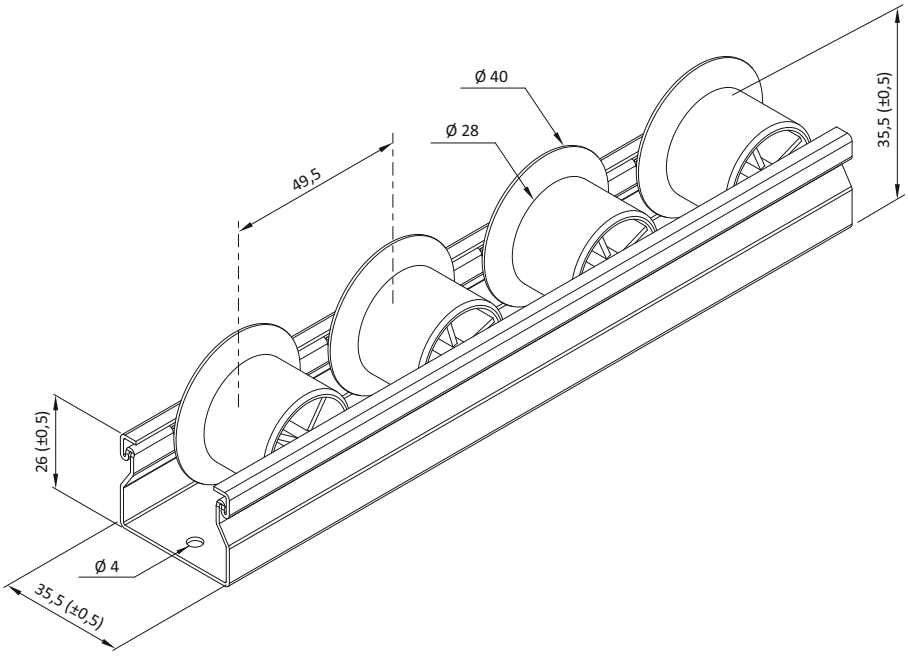

SEPARATORY

CECHY:

- separatory wykonane z tworzywa sztucznego termoplastycznego,
- dostępne w kolorze szarym i czarnym ESD,
- jest to profil plastyczny wytłaczany,
- maksymalna długość listwy wynosi 4500 mm.

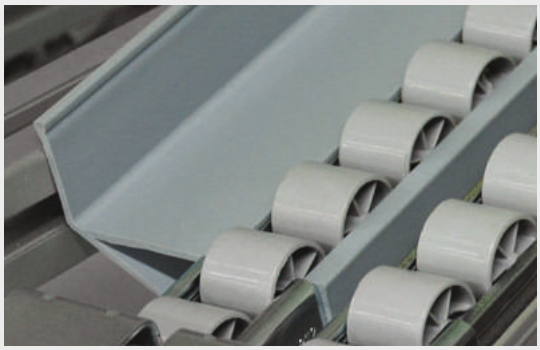

5

Prowadnice z tworzywa termoplastycznego

ZASTOSOWANIE:
- prowadzenie i pozycjonowanie w torze produktu,
- szybka kontrola optyczna ilości produktów na torach produktów,
- w przeciwieństwie do listwy rolkowej z kołnierzem, separatory są odpowiednie do prowadzenia opakowań kartonowych,
- maksymalizacja zdolności załadunku regału, nie jest wymagane praktycznie żadne dodatkowe miejsce na instalację.

Typ	Waga (kg/m)	Waga ESD (kg/m)	Nr katalogowy	Nr katalogowy typ ESD
środkowa	0,485	0,430	**8 520 000**	**8 520 001**
boczna M	0,600	0,528	**8 520 002**	**8 520 003**
boczna XL	0,813	0,700	**8 520 004**	**8 520 005**

CECHY:
- separator montowany jest za pomocą tych samych uchwytów co listwa rolkowa,
- idealne pozycjonowanie pojemnika względem jego osi pionowej.

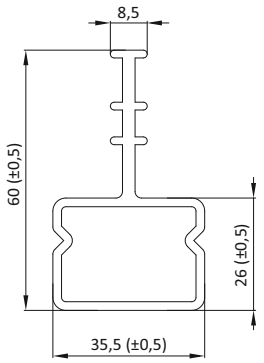

środkowa

CECHY:
- separator montowany jest bezpośrednio na listwie rolkowej.

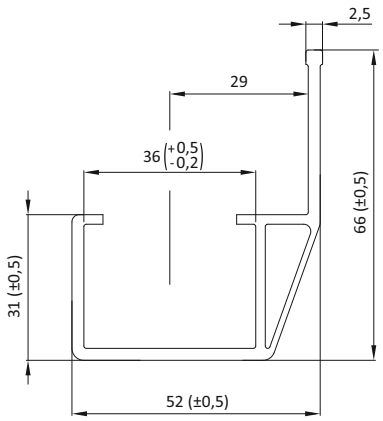

boczna M

CECHY:
- separator montowany jest bezpośrednio na listwie rolkowej,
- pozycjonowanie przesunięte o 65 mm od osi centralnej listwy rolkowej co pozwala na maksymalne wykorzystanie powierzchni regału.

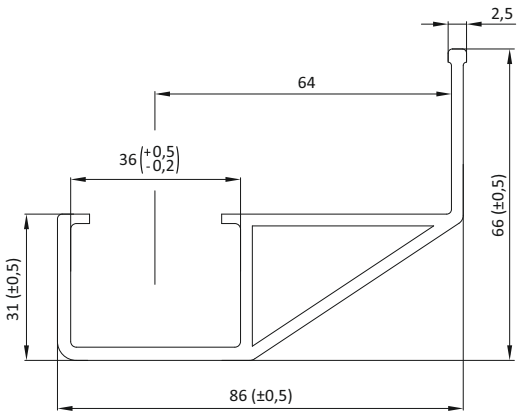

boczna XL

AKCESORIA

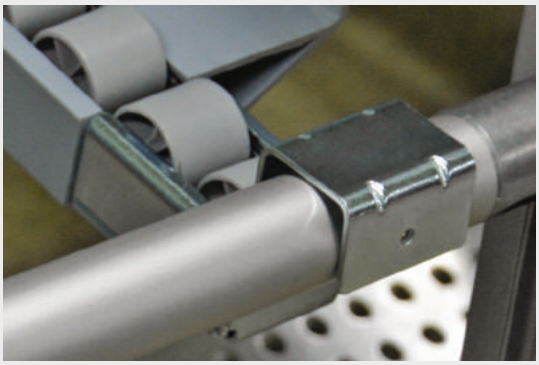

OPIS:

- łatwe i szybkie w montażu akcesoria do listew rolkowych, takie jak:
  - klipsy mocujące,
  - rampy hamujące,
  - spinacze wzmacniające,
  - zatyczki.

5

Uchwyt do profilu D28 START

Nr katalogowy
8 530 000

CECHY:
- uchwyt tłoczony wykonany ze stali,
- ocynkowany,
- waga: 0,162 kg (sztuka).

ZASTOSOWANIE:
- stosowany do mocowania listew (listwa rolkowa i prowadnica środkowa) na profilu D28,
- możliwa łatwa zmiana pozycji listwy.

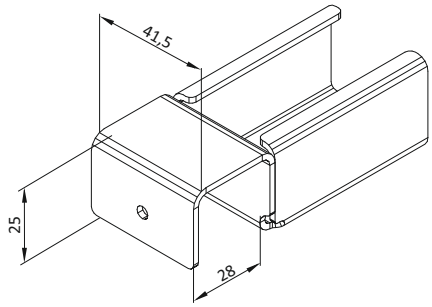

Uchwyt do profilu D28 STOP

Typ	Nr katalogowy
1	**8 530 001**
2	**8 530 002**

CECHY:
- uchwyt tłoczony wykonany ze stali,
- ocynkowany,
- waga: 0,190 kg (sztuka) - typ 1; 0,178 kg (sztuka) - typ 2.

ZASTOSOWANIE:
- stosowany do mocowania listew (listwa rolkowa i prowadnica środkowa) na profil D28,
- możliwa łatwa zmiana pozycji listwy.

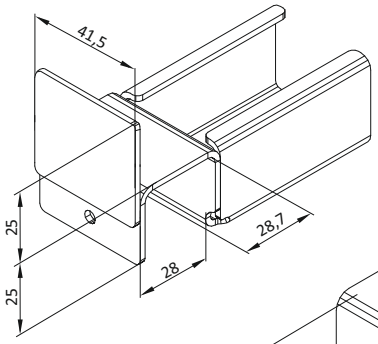

TYP 1

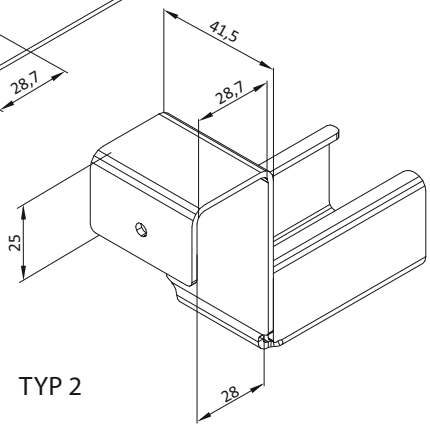

TYP 2

Uchwyt typu MOST

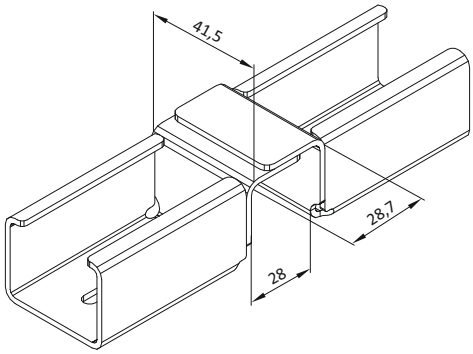

Nr katalogowy
8 530 003

CECHY:
- uchwyt tłoczony wykonany ze stali,
- ocynkowany,
- waga: 0,200 kg (sztuka).

ZASTOSOWANIE:
- stosowany do mocowania listew (listwa rolkowa i prowadnica środkowa) w każdego typu konstrukcjach,
- możliwa łatwa zmiana pozycji listwy,
- konieczne jest umieszczenie dodatkowego wspornika pośredniego, w celu stworzenia oparcia,
- wykorzystywany do tworzenia bardziej rozbudowanych struktur,
- stosowany w konstrukcjach dla większych obciążeń.

5

Płyta hamująca

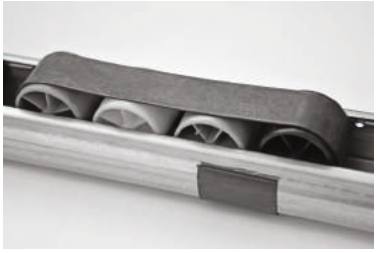

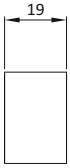

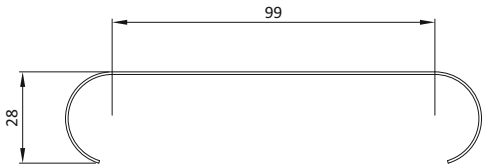

Nr katalogowy
8 530 004

CECHY:
- płyta tłoczona wykonana ze stali hartowanej,
- odległość między rolkami: 99mm,
- waga: 0,020 kg (sztuka).

ZASTOSOWANIE:
- stosowana do hamowania produktów ześlizgujących się po listwach rolkowych,
- przy użyciu tego elementu zachodzi zmiana tarcia tocznego na ślizgowe,
- zapobiega wypadaniu produktów z pojemników, które może zostać spowodowane wysoką prędkością pojemników ześlizgujących się po listwach.

Łącznik

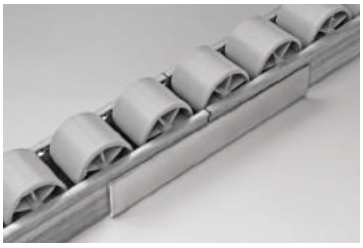

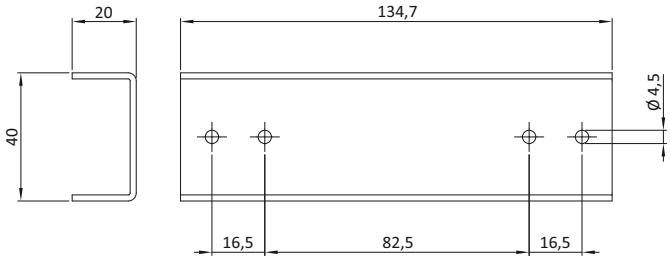

Nr katalogowy
8 530 005

CECHY:
- łącznik tłoczony wykonany ze stali,
- ocynkowany,
- waga: 0,160 kg (sztuka).

ZASTOSOWANIE:
- stosowany jako łącznik listew (listwa rolkowa i prowadnica środkowa) w każdego typu strukturze,
- możliwa łatwa zmiana pozycji kanału,
- jest łatwy i szybki w montażu,
- stosowany jeśli struktura wymaga dodatkowego wsparcia pośredniego,
- stosowany do tworzenia długich struktur,
- stosowany w konstrukcjach dla większych obciążeń.

Klips mocujący do blachy

Nr katalogowy
8 530 006

CECHY:
- klips mocujący tłoczony wykonany ze stali,
- może być zamontowany na profilu o grubości od 1,5 do 4 mm,
- waga: 0,014 kg (sztuka).

ZASTOSOWANIE:
- stosowany do mocowania listew rolkowych oraz prowadnic środkowych.

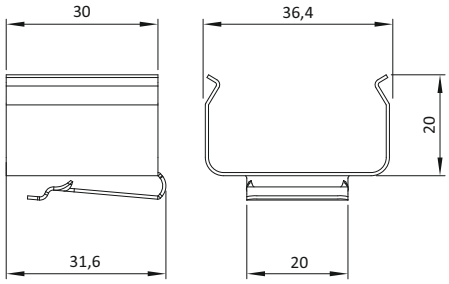

Zapadka zapobiegająca cofaniu

Nr katalogowy
8 530 007

CECHY:
- zapadka wykonana z tworzywa sztucznego ze stalową osią Ø3mm,
- waga: 0,010 kg (sztuka).

ZASTOSOWANIE:
- zalecany jest w miejscach gdzie nie można pozwolić na cofanie się pojemników.

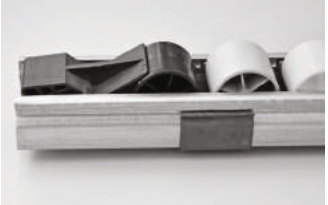

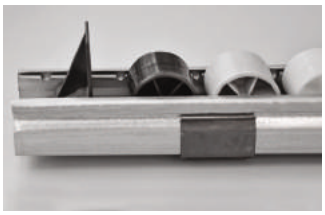

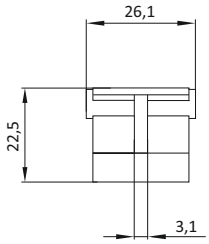

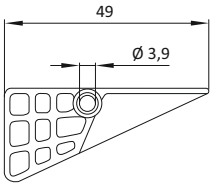

Spinacz wzmacniający

Nr katalogowy
8 530 008

CECHY:
- spinacz wykonany ze stali nierdzewnej,
- waga: 0,008 kg (sztuka).

ZASTOSOWANIE:
- stosowany jako początek kanałów dostawczych, w miejscach agresywnej pracy, np. w miejscu wrzucania ciężkich pojemników.

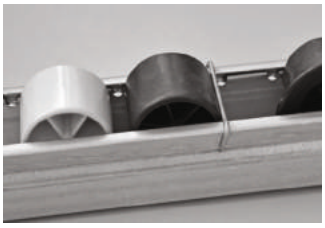

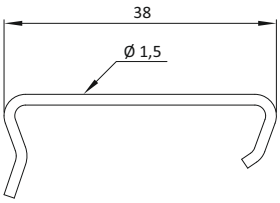

Zaślepka do listew rolkowych

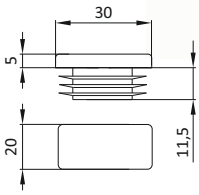

Nr katalogowy
8 530 009

CECHY:
- zaślepka wykonana z tworzywa polipropylenowego,
- waga: 0,010 kg (sztuka).

ZASTOSOWANIE:
- stosowany w łożach rolkowych, gdzie listwy mocowane są przy użyciu „grzebienia metalowego", który obejmuje listwę w górnej części.

5

Zaślepka do listew rolkowych

Typ	Nr katalogowy
na separator	**8 530 010**
na listwę	**8 530 011**

CECHY:
- zaślepka zapewnia bezpieczeństwo pracy,
- jest łatwa w montażu,
- produkowana jest z polimerów biodegradowalnych, w związku z czym nie wymaga specjalnego recyklingu,
- waga: 0,0038 kg (sztuka).

ZASTOSOWANIE:
- stosowana do listwy o profilu metalowym lub z tworzywa sztucznego oraz do prowadnicy środkowej.

Mocowania

BEZ HAMULCA

Z HAMULCEM

Typ	Nr katalogowy
bez hamulca	**8 530 012**
z hamulcem	**8 530 013**

CECHY:
- waga: 0,047 kg (sztuka) - typ bez hamulca; 0,053 kg (sztuka) - typ z hamulcem.

ZASTOSOWANIE:
- stosowany w większości regałów dostępnych na rynku,
- możliwa zmiana poziomego położenia listwy bez jej demontażu,
- możliwe mocowanie do regału za pomocą plastikowych zapinek lub rzepów. Stosowanie ich umożliwia rozróżnienia torów,
- nie zajmuje miejsca po zamocowaniu na listwie. Pozwala na lepszy kontakt pojemników, skrzynek z powierzchnią rolek,
- zapewnia oszczędność miejsca na strukturze regału dynamicznego, oferując jednocześnie niższą cenę za to samo rozwiązanie,
- umożliwia nieznaczne zmiany nachylenia kanału, poprzez podniesienie lub obniżenie przedniego lub tylnego poziomu regału,
- obciążenie na złączkę do 350 kg. Oznacza to obciążenie do 700 kg na tor, gdzie zastosowane są 2 listwy rolkowe,
- umożliwia szybki montaż co pozwala na skrócenie czasu potrzebnego na instalację.